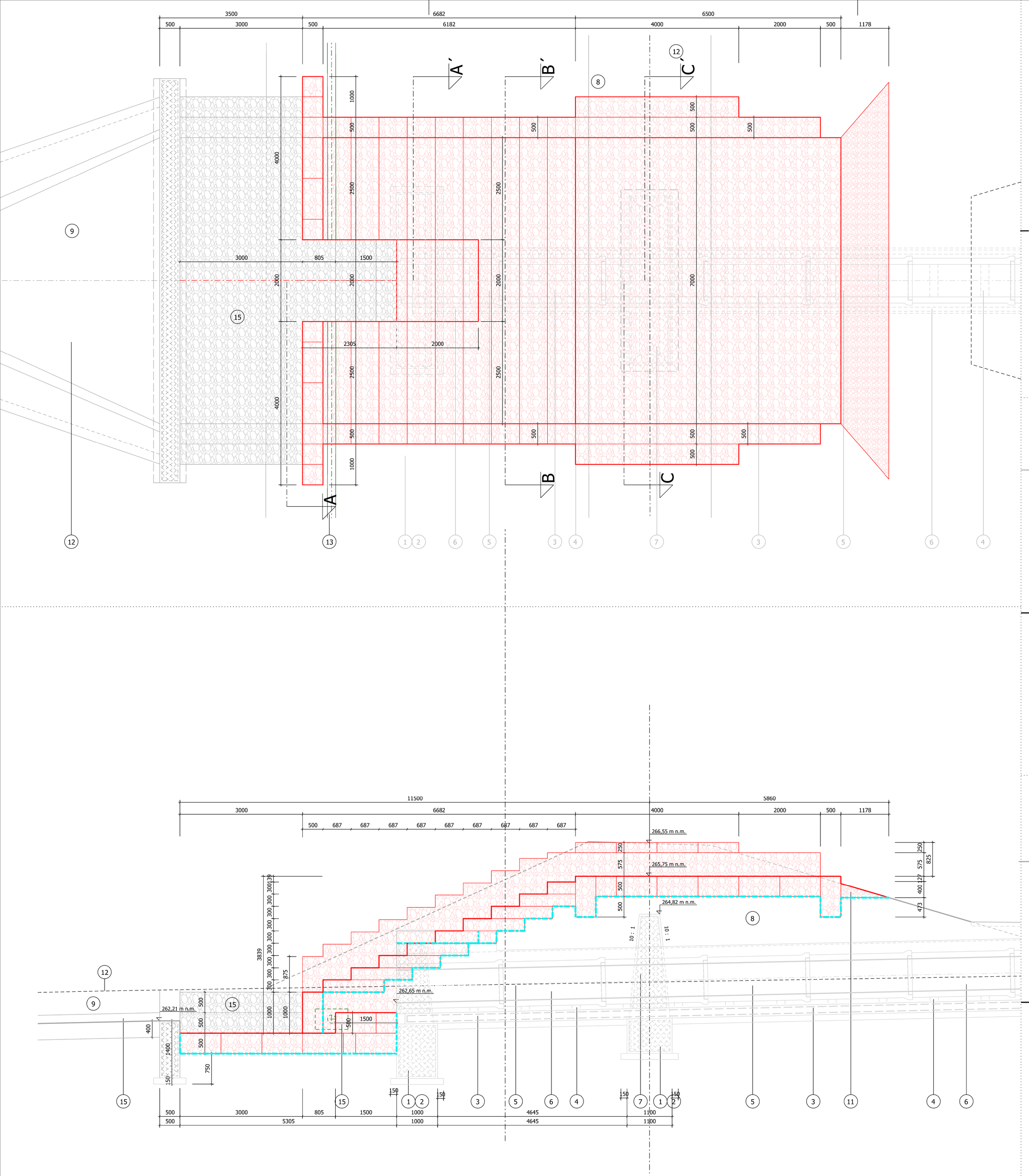

Řez A-A´:

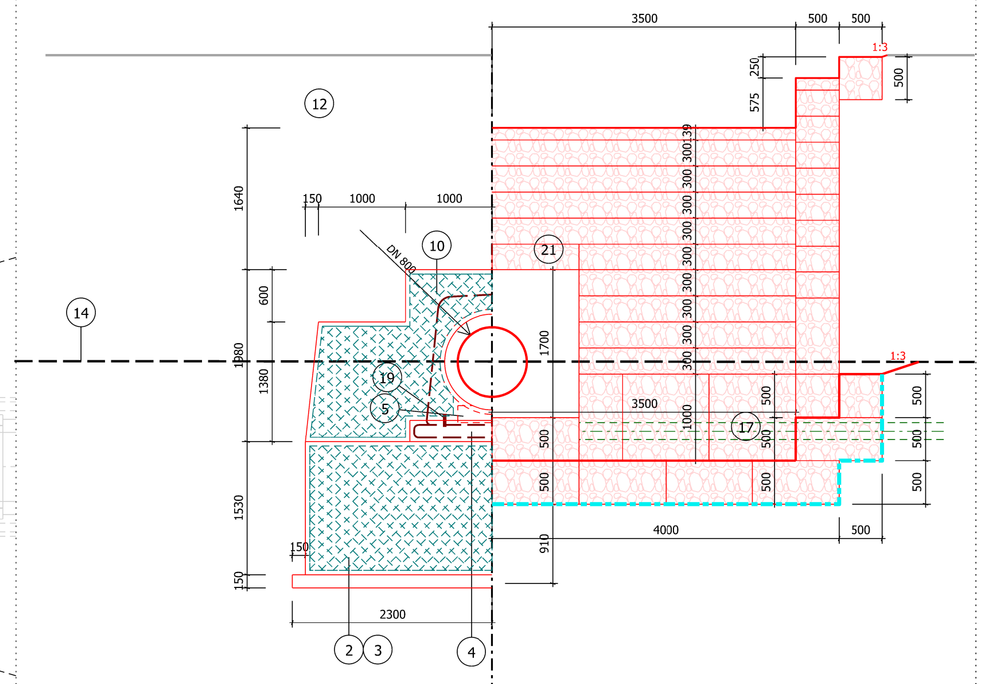

Řez B-B´:

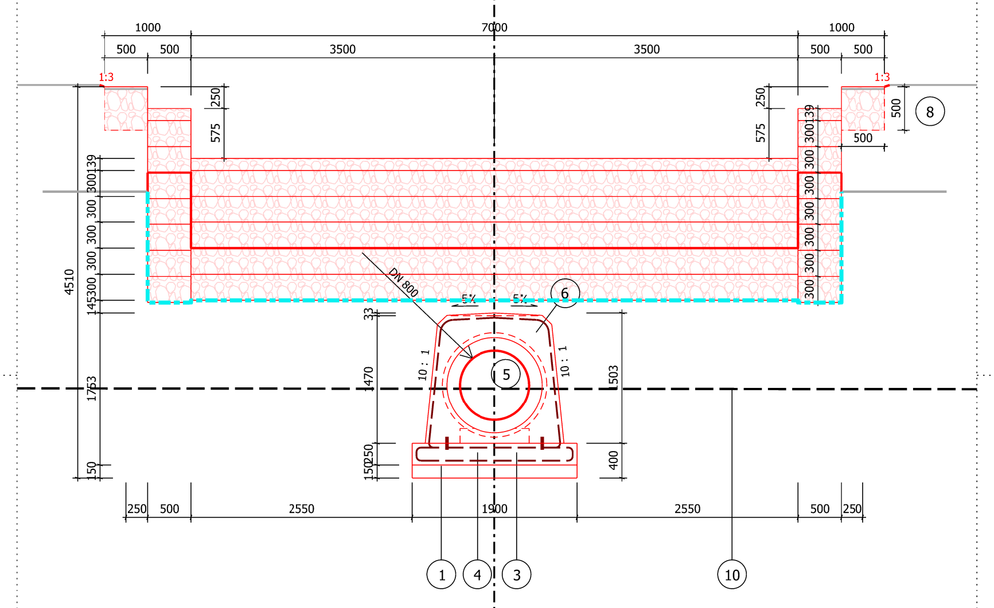

Řez C-C´:

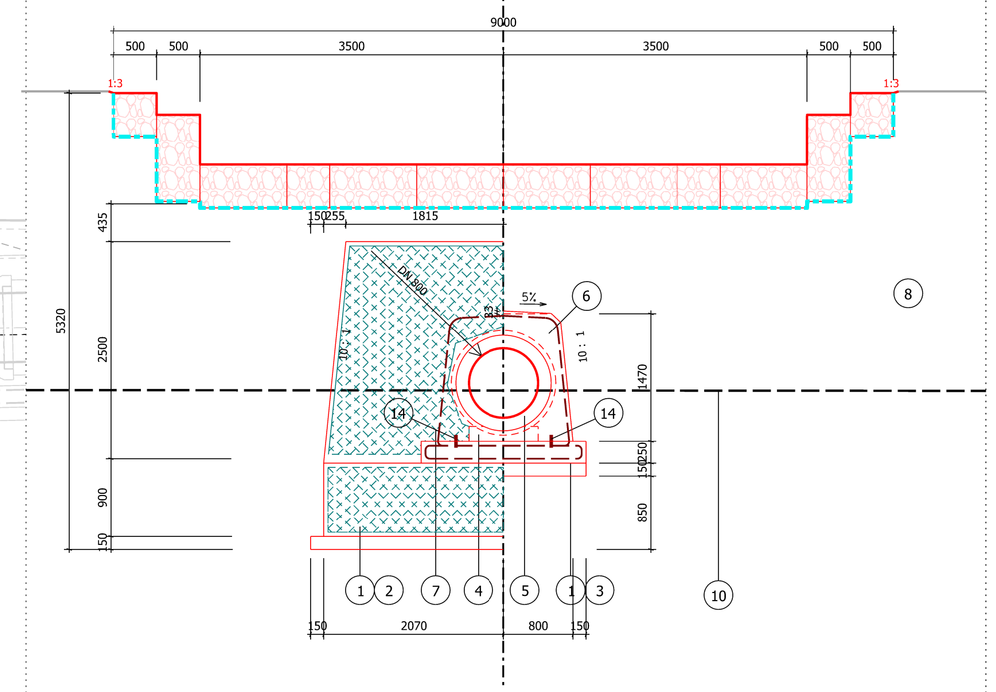

1 podkladní bet. lože (bet. C 25/30 XA2) tl. 150 mm

2 základ z betonu (C25/30, XA2)

3 podkladní deska trouby (bet. C 40/ 50 XA2); vyztužení - viz. armování spodní výpusti

4 podkladky pro trouby železobetonové DN800; typu TBX -Q80-80/15/17

5 trouba železobetonová hrdlová přímá typu TZH - Q80/250

6 monolitická obetonávka trouby výpustného zařízení (bet. C 40/ 50 XA2)

7 monolitická ŽB konstrukce zavazovacího křídla (bet. C 40/ 50 XA2); vyztuženo svařovanými ocelovými sítěmi (průměr drátu 8mm, oka 100/100 mm), osazenými ve dvou řadách (vždy 50 mm od obvodu konstrukce), propojení konstrukcí zajištěno ocelovými pruty d= 16 mm, dl. 0,6 m, osazeno po 200 mm (ve dvou liních, tzn. v jedné linii po 0,4 m)

8 konstrukce zemní hráze (viz vzorový řez hráze)

9 navazující úpravy terénu a zemního koryta

10 stávající terén (geodeticky zaměřeno)

11 opevněná stabilizační pata z lomového kamene do 25 kg

12 rovnanina z lomového kamene do 200 kg s urovnáním lice, vyklinováním a zadrnováním

13 patní drén; tuhé drenážní trubky z PEHD DN 200, ALFA 360° (typu AG2500/200/TP), vyústěno 2x v povodním čele spodní výpusti (přesah vyústění 0,2m od betonové konstrukce, koncové úseky 2x 1m nahrazeny nerezovou troubou DN 200), ukončeno 2x revizní/propláchovací plastovou šachtou bez lapače písku s plastovým nepochůzným krytem (Š1, Š2)

14 těsnění pracovní spáry - těsnící plech BK 150 mm

15 konstrukce vývaru viz. D.4.b

konstrukce opevnění bezpečnostního přelivu z gabionových košů, v pohledových plochách s urovnaným lícem

netkaná geotextilie Geomatex NTB10/500 (500 g/m2)

vyztuž - svařované ocelové sítě (průměr drátu 8mm, oka 100/100 mm)

Poznámka:
- realizační firma je povinna s ohledem na bezpečnost svých pracovníků zajistit svahy výkopu proti jejich sesuvu
- veškeré betonové a kamenné konstrukce, vyjma konstrukcí základových a zajišťovacích prahů, budou ve styku se zeminou opatřeny, do úrovně -0,1 m pod úroveň násypu zeminy, ochranným penetračním nátěrem (2x)
- při násypu zemní hráze musí být veškeré styčné ploch (konstrukce X zemina) opatřeny nátěrem z "jílového mléka"
- veškeré ocelové konstrukce budou po svém vyhotovení (před samotnou aplikací) opatřeny pozinkováním

GEOCENTRUM, spol. s r.o.
zeměměřická a projekční kancelář
R. Kosmonautů 1143/88, 779 00 Olomouc
zapsána u KS v Ostravě, oddíl C, vl. č. 5555

AUTORIZOVANÝ TECHNIKEM PRO STAVBY VODNÍHO HOSPODÁŘSTVÍ A KRAJINNÉHO INŽENÝRSTVÍ
ING. FILIP BRTNA

GEOCENTRUM spol. s r.o. zeměměřická a projekční kancelář, Olomouc

Projektant	Ing. JOSEF BLAHA	
Kreslil	Ing. JOSEF BLAHA	
Kontroloval	Ing. TOMÁŠ OLŠA	

GEOCENTRUM spol. s r.o. zeměměřická a projekční kancelář, Olomouc

Kraj: Olomoucký	Obec: Čelechovice na Hané	K. ú.: Čelechovice na Hané	Stupeň dokumentace: DSP, PDPS
Objednatel	ČR - STÁTNÍ POZEMKOVÝ ÚŘAD Krajský pozemkový úřad pro Olomoucký kraj Blanická 383/1 779 00 Olomouc		Číslo zakázky: 164/2016
			Číslo objednatele: 1111-2016-52110/1
			Datum: 07/2017
Akce: **PD PRO REALIZACI SZ V OKRESE PROSTĚJOV** **POLNÍ CESTY, VHO A KRAJINNÁ ZELEŇ V K. Ú. ČELECHOVICE NA HANÉ - I. ETAPA**			Měřítko: 1:50
			Formát: 10 x A4
			Souřad./výškový sys.: S-JTSK/B. p. v.
Název přílohy: SO 01 - SOUHRNNÉ ŘEŠENÍ STAVBY **DETAIL - Bezpečnostní přeliv**			Čís. soupravy: / Čís. přílohy: **D.4.c**