SITUACE M 1:100

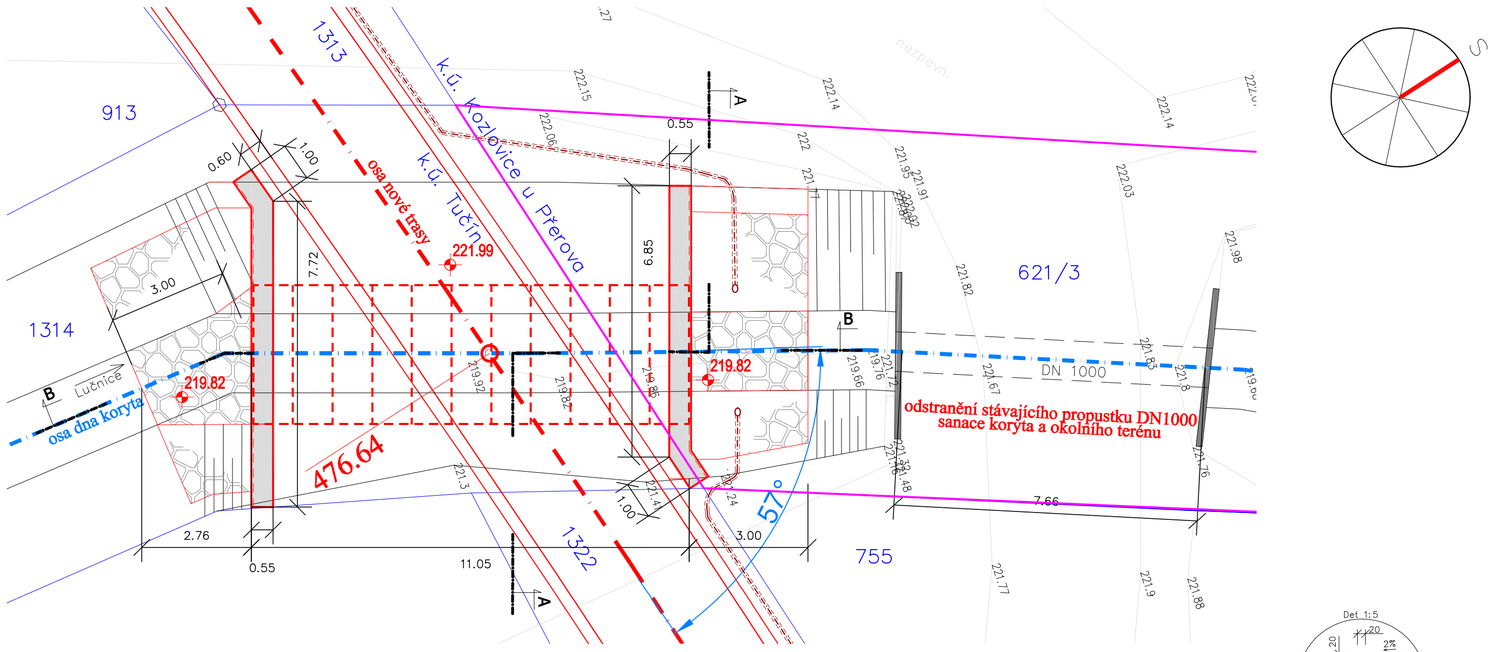

ŘEZ A-A M 1:100

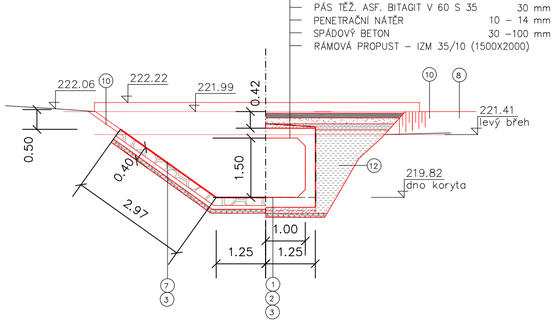

ŘEZ B-B M 1:100

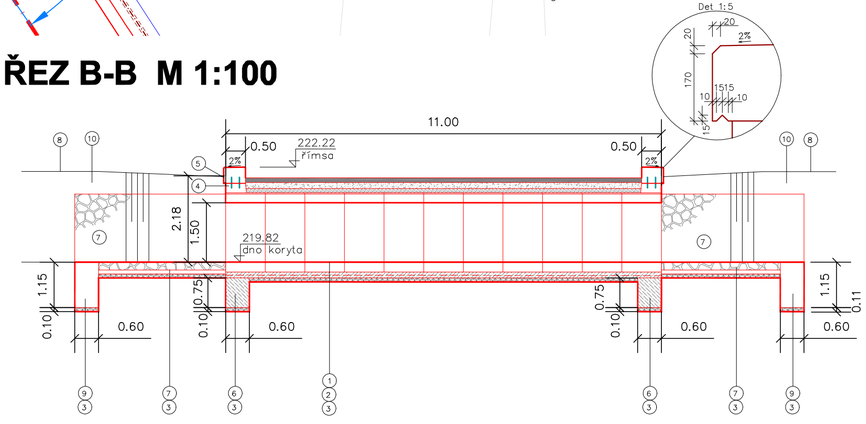

LEGENDA:

1. železobetonová rámová propust – IZM 35/10 (1500/2000)
2. podkladní beton C 25/30-XF2 200 mm vyztužený KARI sítí
3. štěrkopískový podsyp tl. 100 mm
4. čelní zídka z lomového kamene na maltu cementovou
5. římsa čelní zídky s okapovým žlábkem a sraženými horními hranami (bet. C 16/20, výztuž ocelí 10 210)
6. betonové prahy/základy čelních zídek (bet. C 16/20)
7. dlažba z lomového kamene tl. 200 mm se zalitím spar maltou cementovou, kladená do bet. lože (bet. C 8/10) tl. 100 mm
8. stávající terén
9. zajišťovací prah dlažby z lomového kamene (vyzděn z lomového kamene na maltu cementovou)
10. ohumusování tl. 100 mm s následným zatravněním
11. vyústění podélné drenáže svodnice DN100
12. štěrkový protizámrzný klín

GEOCENTRUM, spol. s r.o. zeměměřická a projekční kancelář tř. Kosmonautů 1143/8B, 779 00 Olomouc zapsána u KS v Ostravě, oddíl C, vl. č. 5555			GEOCENTRUM spol. s r.o. zeměměřická a projekční kancelář, Olomouc
AUTORIZOVANÝ TECHNIK V OBORU DOPRAVNÍ STAVBY, NEKOLEJOVÁ DOPRAVA ING. MARTA HALÁMKOVÁ			

Projektant	Ing. JARMILA NAJMANOVÁ		GEOCENTRUM spol. s r.o. zeměměřická a projekční kancelář, Olomouc
Kreslil	Ing. JARMILA NAJMANOVÁ		
Kontroloval	Ing. MARTA HALÁMKOVÁ		
Kraj: Zlínský	Obec: Tučín (520047)	K.ú.: Tučín (771244)	Stupeň dokumentace: DSP, RDS
Objednatel	ČR - STÁTNÍ POZEMKOVÝ ÚŘAD Krajský pozemkový úřad pro Olomoucký kraj Pobočka Přerov		Číslo zakázky: 144/2015
			Číslo objednatele: 639-2015-521100
			Datum: 10/2015
Akce: Realizace polních cest C2, C3 a C21 s IP k.ú. Tučín			Měřítko: 1:100
			Formát: 3 x A4
			Souřad./výškový sys.: S-JTSK/B. p. v.
Název přílohy: SO 03 - POLNÍ CESTA C3 **PROPUST P37**			Čís. soupravy: / Čís. přílohy: **C3.2.6**