LEGENDA TYPŮ ČÁR
TERÉN
NIVELETA

KÓTY UPRAV. TERÉNU

KÓTY TERÉNU
SROVNAVACÍ ROVINA: 425

STANIČENÍ

ŘEZ 1 km 0.00000 1:100

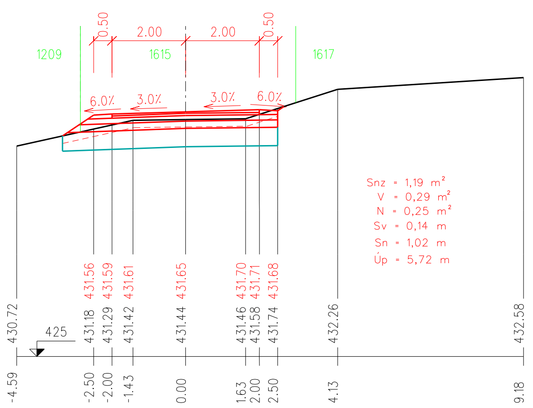

ŘEZ 2 km 0.02500 1:100

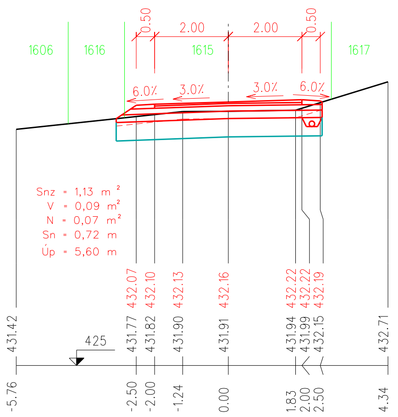

ŘEZ 3 km 0.04240 1:100

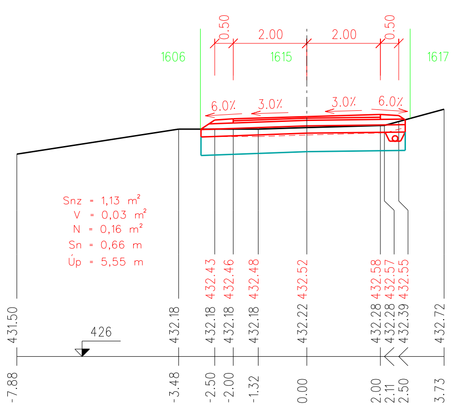

ŘEZ 4 km 0.08470 1:100

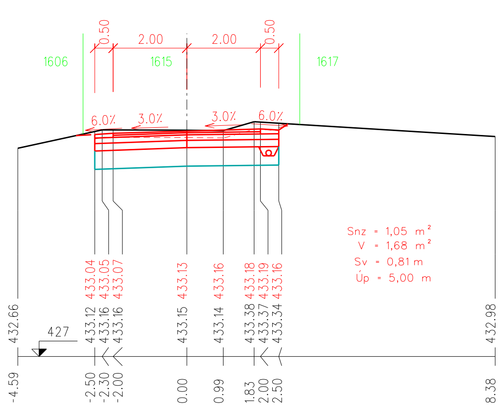

ŘEZ 5 km 0.11320 1:100

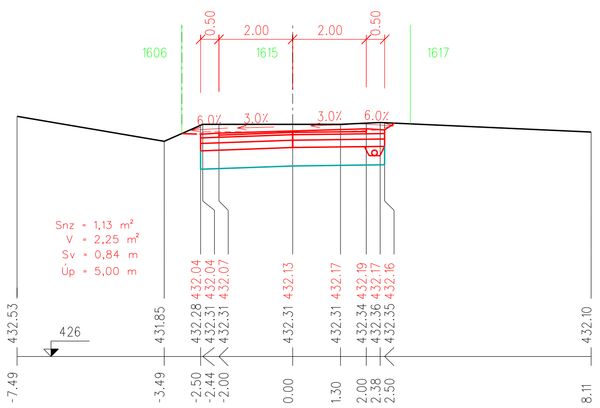

ŘEZ 6 km 0.15700 1:100

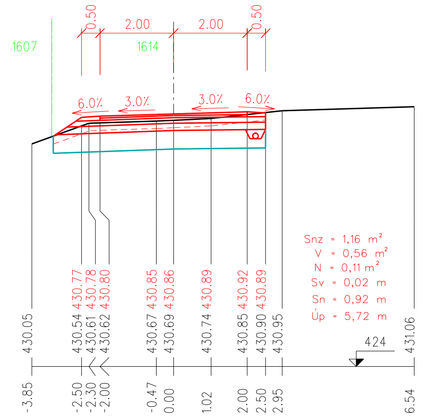

ŘEZ 7 km 0.18870 1:100

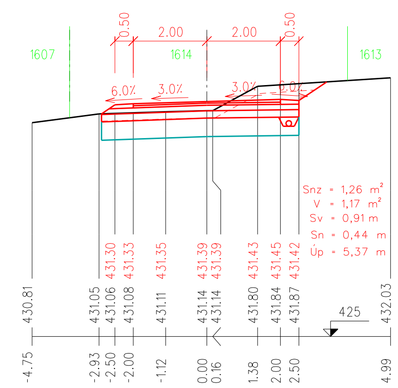

ŘEZ 8 km 0.23130 1:100

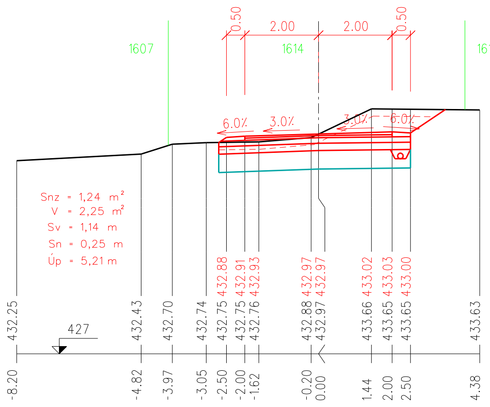

ŘEZ 9 km 0.27340 1:100

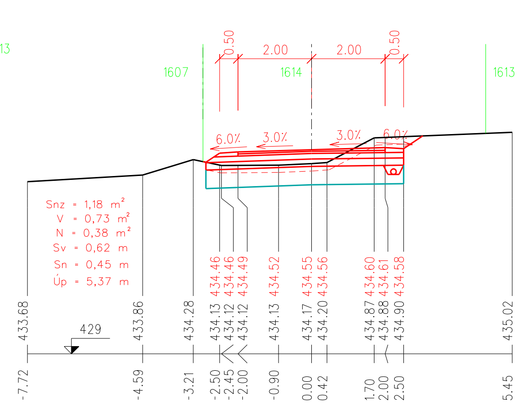

ŘEZ 10 km 0.31500 1:100

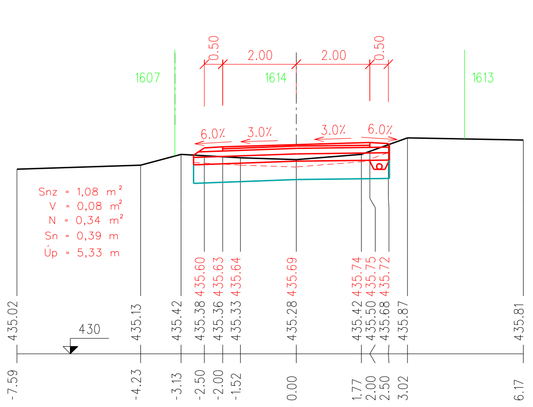

ŘEZ 11 km 0.35010 1:100

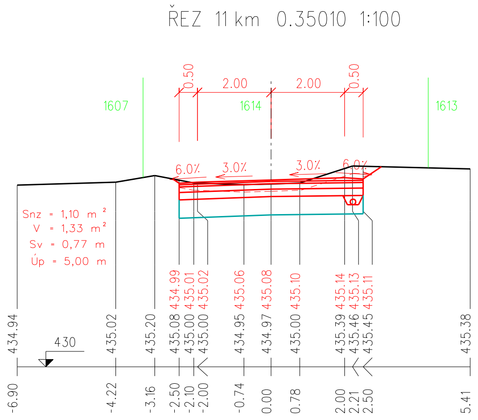

ŘEZ 12 km 0.39750 1:100

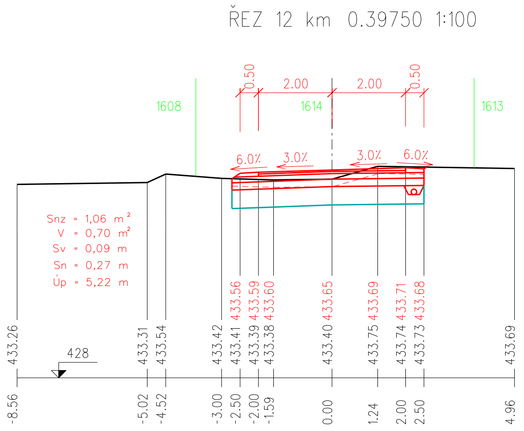

KONSTRUKCE CESTY
40 mm - asfaltobeton ABIII (ACO 11)
0 mm - postřik emulzí
60 mm - obalované kamenivo OKIII (ACP 16+)
150 mm - vibrovaný štěrk ŠV
200 mm - štěrkodrť ŠD
500 mm - STABILIZACE PLÁNĚ VÁPNEM
MNOŽSTVÍ VÁPNA 5%

VYPRACOVAL	ZODPOVĚDNÝ PROJEKTANT	ODPOVĚDNÝ ZÁSTUPCE	KONTROLA
ŠPAČEK MARTIN	VOOSEDÁLEK JAKUB	ING. JAKOUBEK JAR.	HRDONKA TOMÁŠ

KRAJ: OLOMOUCKÝ PUSRP: JESENÍK
OÚ: JESENÍK
INVESTOR: ČR SPÚ, KPÚ PRO OLOMOUCKÝ KRAJ, BLANICKÁ 383/1, 779 00 OLOMOUC

AKCE:
"REALIZACE SZ V K.Ú. SUPÍKOVICE HC 1-4 A POLDRU, CEST HC 6.1 K.Ú. NOVÁ VES U JESENÍKA A HC 6.2. V K.Ú. HRADEC U JESENÍKA"
K.Ú. SUPÍKOVICE, HRADEC U JESENÍKA, NOVÁ VES U JESENÍKA
PROJEKTOVÁ DOKUMENTACE PRO STAVEBNÍ POVOLENÍ A REALIZACI STAVBY

OBSAH: PŘÍČNÉ ŘEZY HC2

Agroprojekce Litomyšl spol. s r.o.
ROKYCANOVA 114/IV
566 01 VYSOKÉ MÝTO
telefon: 465 421 691 - 3
E-mail: agroprojekcelitomysl@agroprojekce.cz

STUPEŇ:	DSP + DPS
DATUM:	12.2021
ZAKÁZKOVÉ ČÍSLO:	038 30/21
MĚŘÍTKO:	1:100
PŘÍLOHA:	D.2.2.1