ŘEZ I-I´

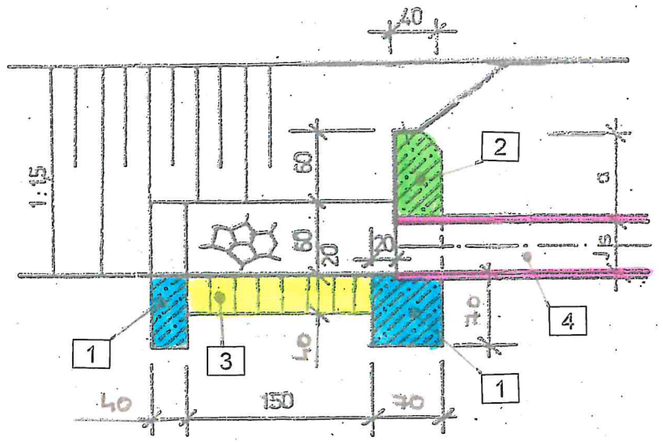

ŘEZ II-II´

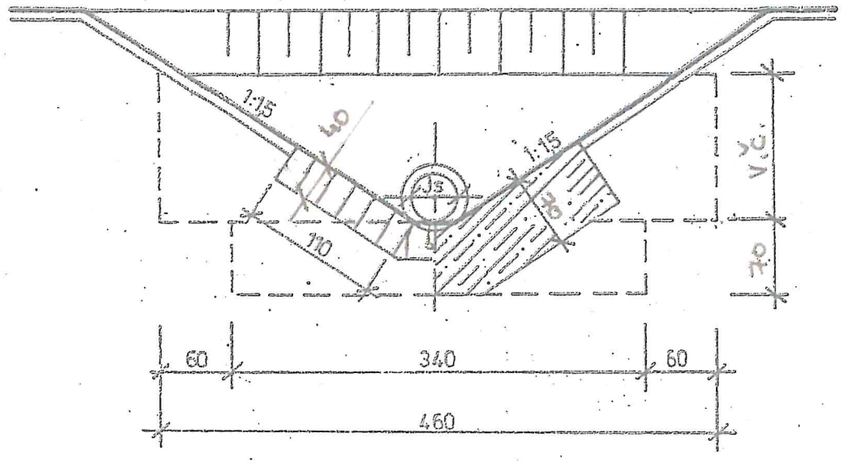

PŮDORYS

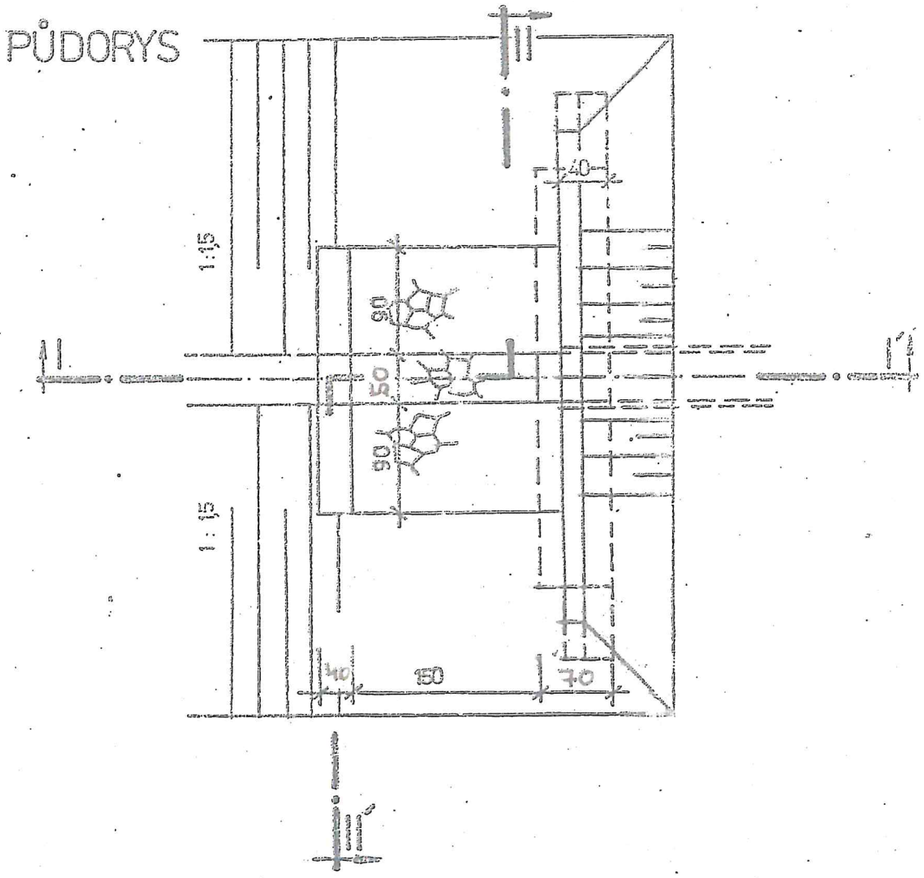

označení	popis
1	zdivo základové z lomového kamene rubové na maltu MC 15
2	zdivo nadzákladové z lomového kamene výplňové z lomového kamene tříděného na maltu MC 15
3	rovnanina z lomového kamene upraveného s vyklínováním spár a dutin úlomky kamene, prolití cementovou maltou MC 15
4	výměna potrubí v dl. 2 m

Js	a
cm	
30	90
40	80
50	70
60	60
70	50
80	40

HL.PROJEKTANT	VYPRACOVAL	KRESLIL	VED.STŘEDISKA	TECH.KONTROLA	STUPEŇ	TYP PODKLAD
ING PASLER	SOL.DÁTOVÁ	SOL.DÁTOVÁ	ING KUBÁT	ING KUDRLE	DATUM	ČERVENEC 72
					FORMÁT	1 A3
					ARCH. ČÍSLO :	157-745-5
	OBJEKTY NA MELIORAČNÍCH KANÁLECH-TRUBNÍCH ... VÝUST ČELNÍ				MĚŘÍTKO 1:50 KÓTOVÁNO V cm	ČÍSLO VÝKRESU 5-3