SO 08 - Poldr N2

Bezpečnostní přeliv

MĚŘÍTKO 1:100

ŘEZ A-A´

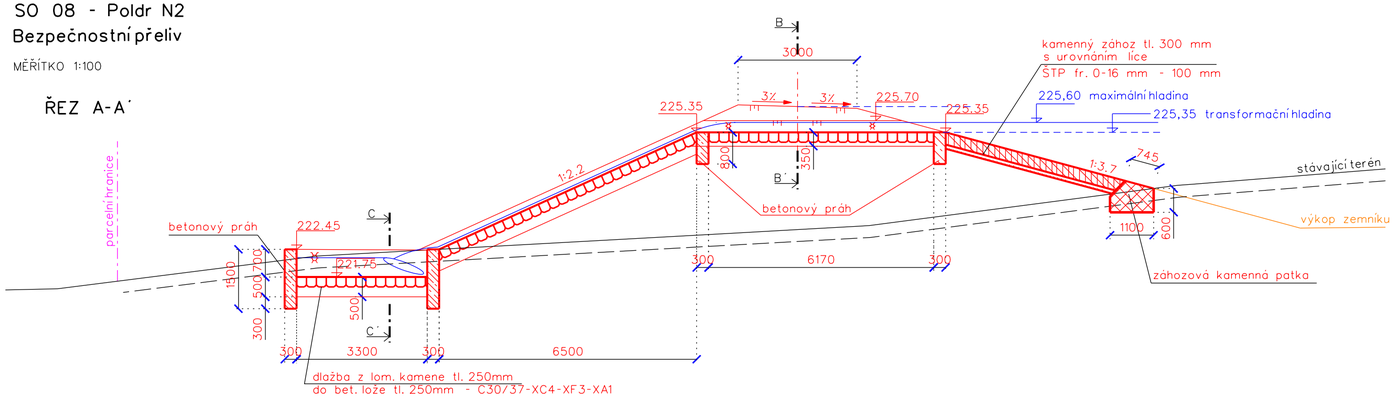

ŘEZ D-D´

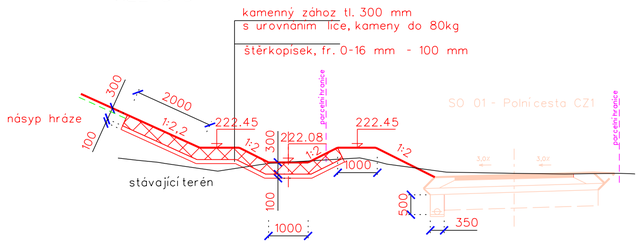

ŘEZ B-B´

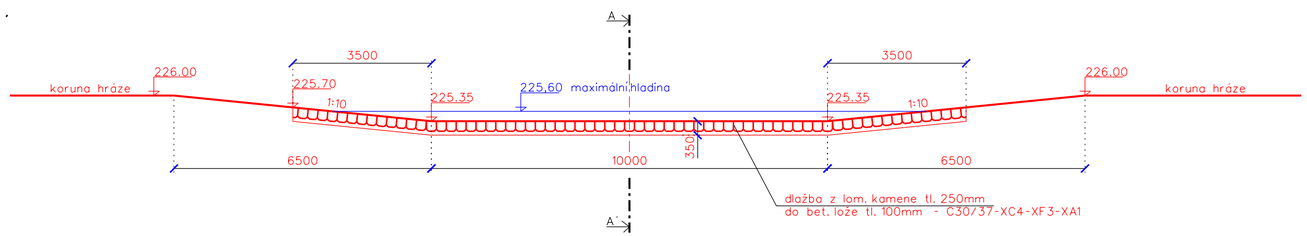

ŘEZ E-E´

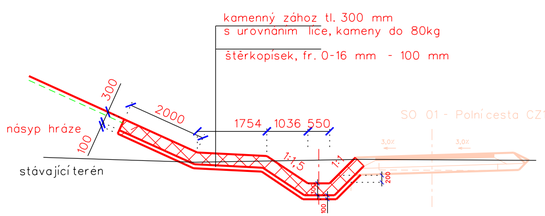

ŘEZ C-C´

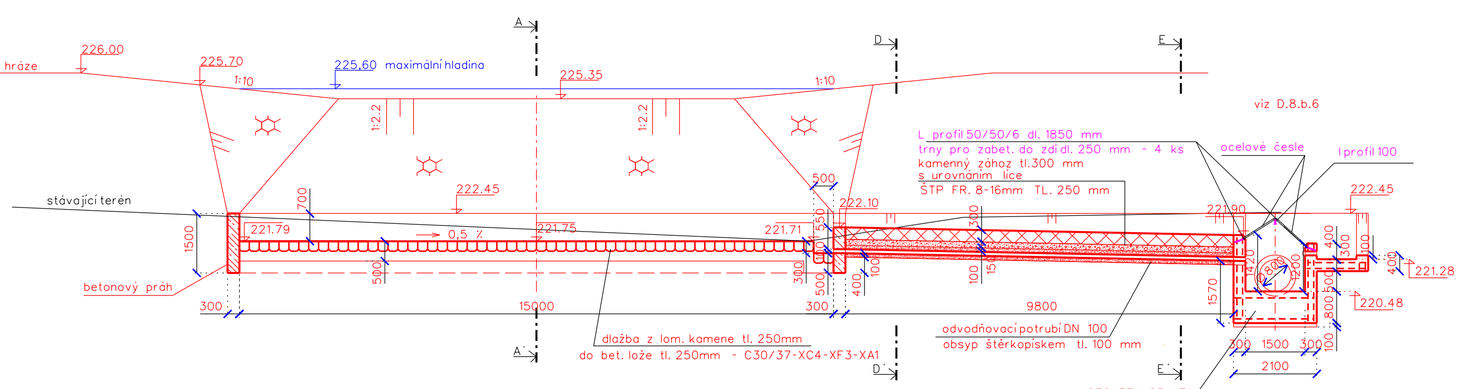

VÝŠKOVÝ SYSTÉM: Bpv

SOUŘADNICOVÝ SYSTÉM: S-JTSK

Vypracoval	Zodpov.projektant	Hl. ing. projektu	Vedoucí střediska	AGPOL s.r.o. Jungmannova 153/12 779 00 Olomouc Česká republika
Kysela	Ing. Feltl, Ph.D.	Ing. Skácel	Ing. Vaculín O., Ph.D.	
Místo stavby	k.ú. Malenovice u Zlína	Kraj	Zlínský	Počet formátů: 3 A4
Investor	Státní pozemkový úřad, Krajský pozemkový úřad pro Zlínský kraj, Pobočka Zlín			Datum: 12. 2017
Akce - objekt	**Protipovodňová a protierozní opatření v k.ú. Malenovice u Zlína, etapa I.** SO 08 - Poldr N2			Stupeň: DSP a R
				Zakázkové číslo: 2804/ 040
				Archivní číslo: 2804
Příloha	BEZPEČNOSTNÍ PŘELIV			Měřítko: 1 : 100 / Číslo výkresu: **D.8.b.7**