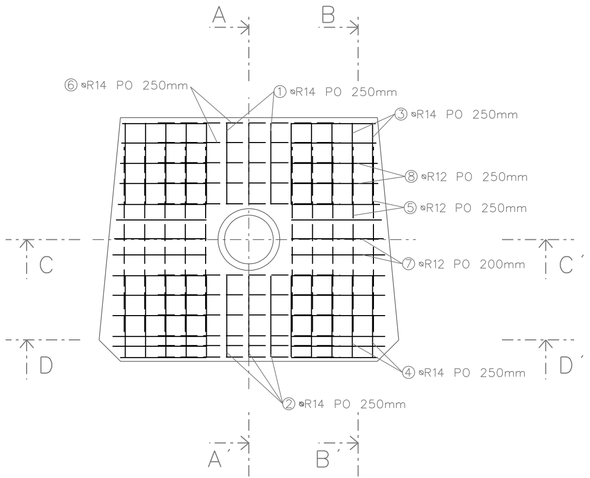

OZN.	PROFIL	DÉLKA (PLOCHA	POČET		
		m (m2)	ks	R12	R14
1	R14	2.970	3		8.910
2	R14	3.255	3		9.765
3	R14	2.500	10		25.000
4	R14	2.735	10		27.350
5	R12	2.290	20	45.800	
6	R14	2.240	22		49.280
7	R12	4.050	8	32.400	
8	R12	3.420	22	75.240	
DÉLKA (PLOCHA)		**m (m2)**		**153.440**	**120.305**
VÁHA		**kg / m (m2)**		**0.888**	**1.208**
VÁHA CELKEM		***kg***		***136.255***	***145.328***
VÁHA CELKEM		***kg***		***281.583***	

ŘEZ A-A´

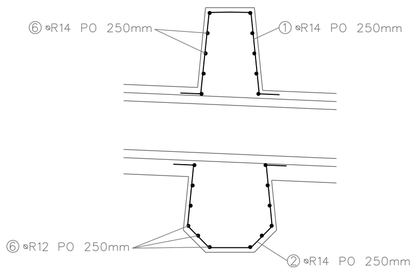

ŘEZ B-B´

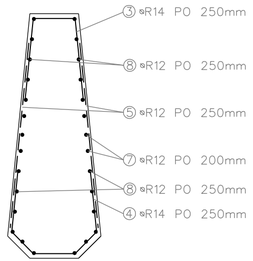

ŘEZ C-C´

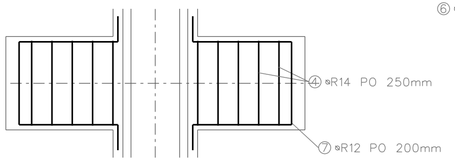

ŘEZ D-D´

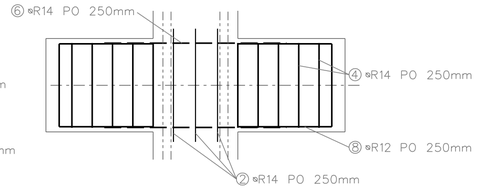

BETON : C 30/37-XC4-XF3-XA1, max. průsak 60mm

VÝZTUŽ : B 500 B

KRYTÍNOSNÉ VÝZTUŽE BETONEM : 65mm

POZNÁMKY : 1) ZHOTOVITEL ZVOLÍ TAKOVÝ POSTUP PRACÍ, ABY BYLY MINIMALIZOVÁNY NEPŘÍZNIVÉ ÚČINKY SMRŠŤOVÁNÍ BETONU
2) TĚSNOST PRACOVNÍCH SPAR BUDE ZAJIŠTĚNA OČIŠTĚNÍM A ZDRSNĚNÍM POVRCHU STYČNÝCH PLOCH

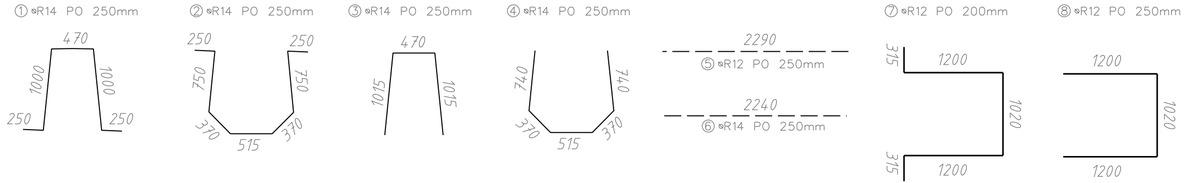

Vypracoval	Zodpov.projektant	Hl. ing. projektu	Vedoucí střediska	AGPOL s.r.o. Jungmannova 153/12 779 00 Olomouc Česká republika
Kysela	Ing. Feltl, Ph.D.	Ing. Skácel	Ing. Vaculín O., Ph.D.	
Místo stavby	k.ú. Malenovice u Zlína	Kraj	Zlínský	Počet formátů: 3 A4
Investor	Státní pozemkový úřad, Krajský pozemkový úřad pro Zlínský kraj, Pobočka Zlín			Datum: 12. 2017
Akce - objekt	**Protipovodňová a protierozní opatření v k.ú. Malenovice u Zlína, etapa I.** SO 08 - Poldr N2			Stupeň: DSP a R
				Zakázkové číslo: 2804/ 040
				Archivní číslo: 2804
Příloha	VYZTUŽENÍ ZAVAZOVACÍHO ŽEBRA			Měřítko: 1 : 50
				Číslo výkresu: **D.8.b.11**