PROPUSTEK PN10
KM 0.440

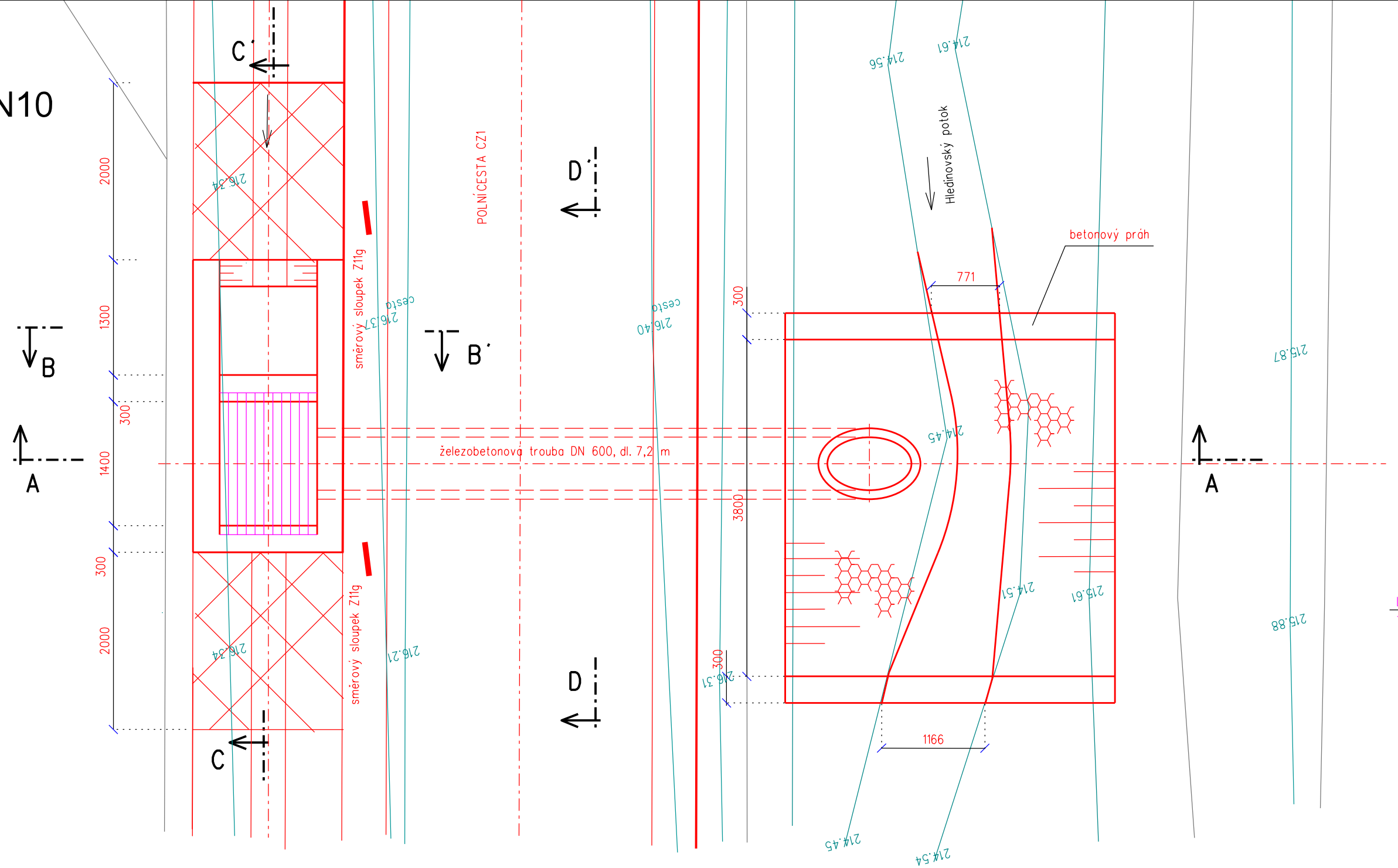

ŘEZ B - B´

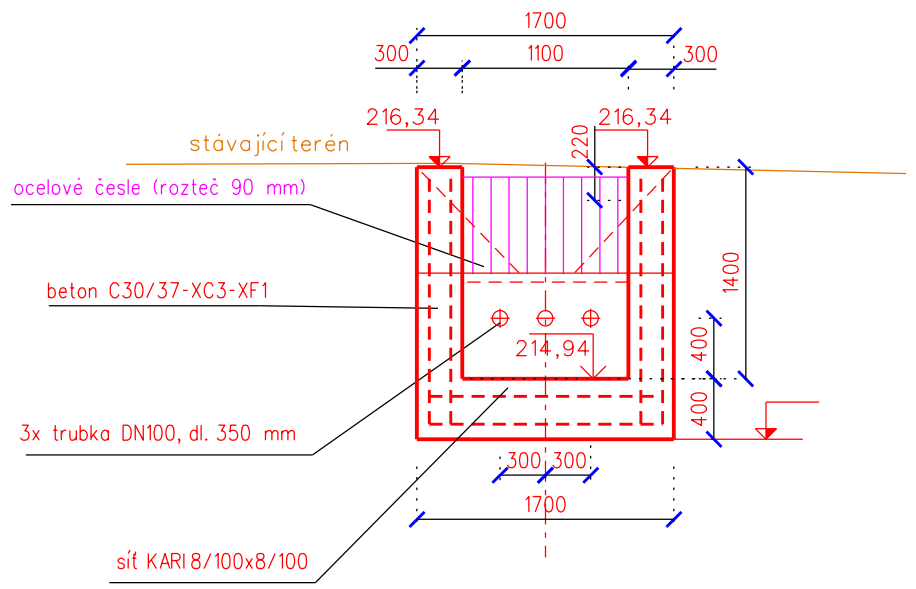

ŘEZ D - D´

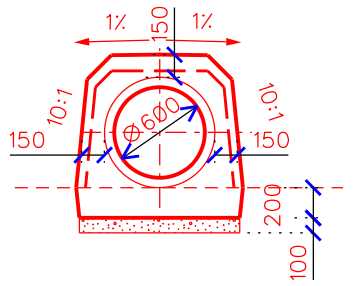

ŘEZ C - C´

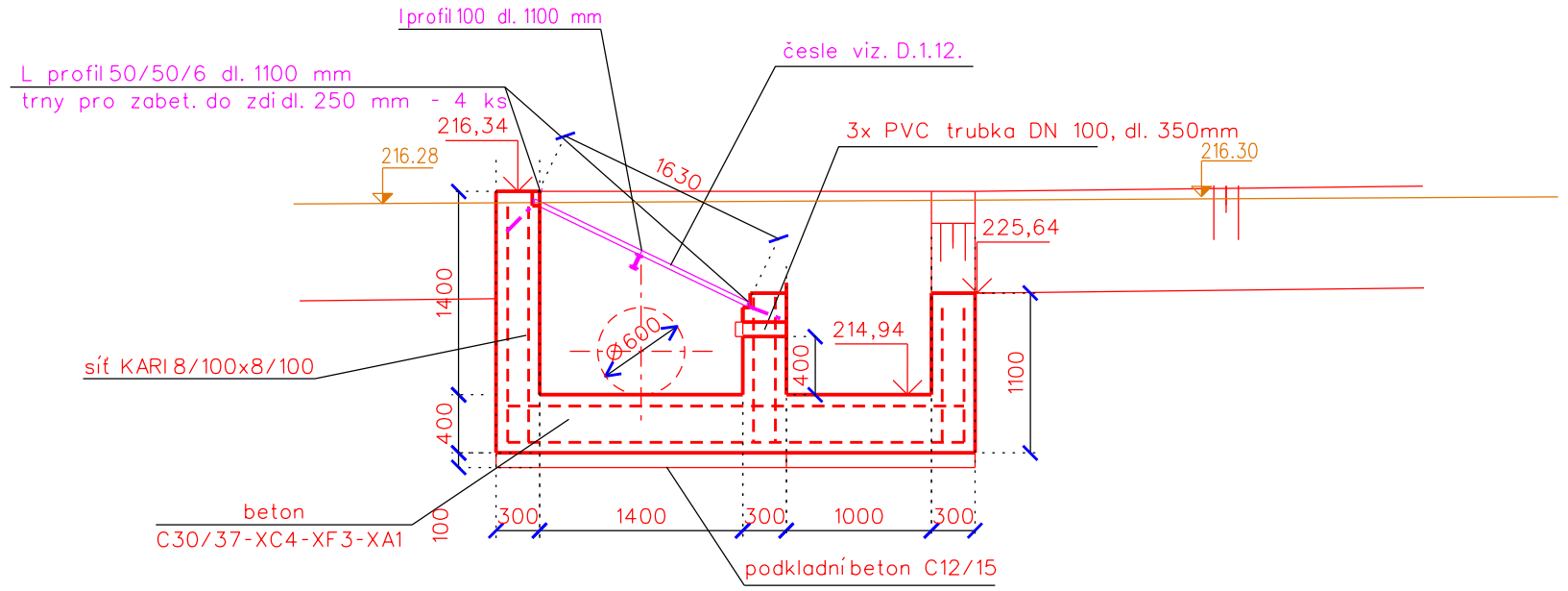

ŘEZ A - A´

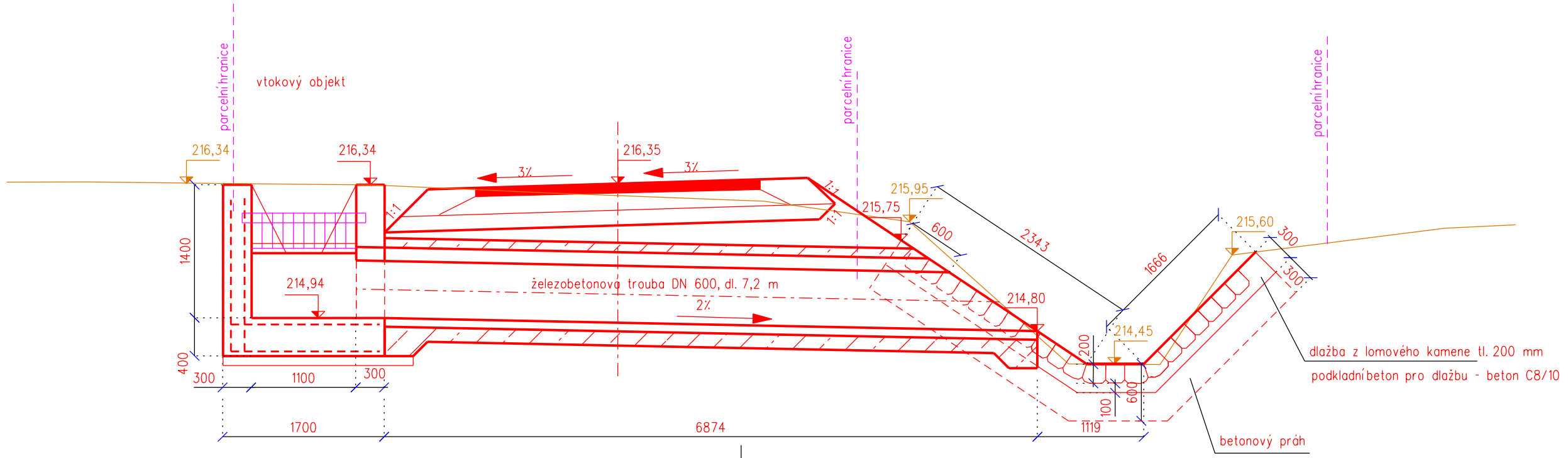

Vypracoval	Zodpov.projektant	Hl. ing. projektu	Vedoucí střediska	AGPOL s.r.o. Jungmannova 153/12 779 00 Olomouc Česká republika
Fraitová	Ing. Feltl, Ph.D.	Ing. Skácel	Ing. Vaculín O., Ph.D.	

Místo stavby	k.ú. Malenovice u Zlína	Kraj Zlínský	Počet formátů: 4 A4
Investor	Státní pozemkový úřad, Krajský pozemkový úřad pro Zlínský kraj, Pobočka Zlín		Datum: 12. 2017
Akce - objekt	**Protipovodňová a protierozní opatření v k.ú. Malenovice u Zlína, etapa I.** SO 01 - Polní cesta CZ1		Stupeň: DSP a R
			Zakázkové číslo: 2804/ 040
			Archivní číslo: 2804
Příloha	PROPUSTEK PN 10	Měřítko: 1 : 50	Číslo výkresu: **D.1.b.9**