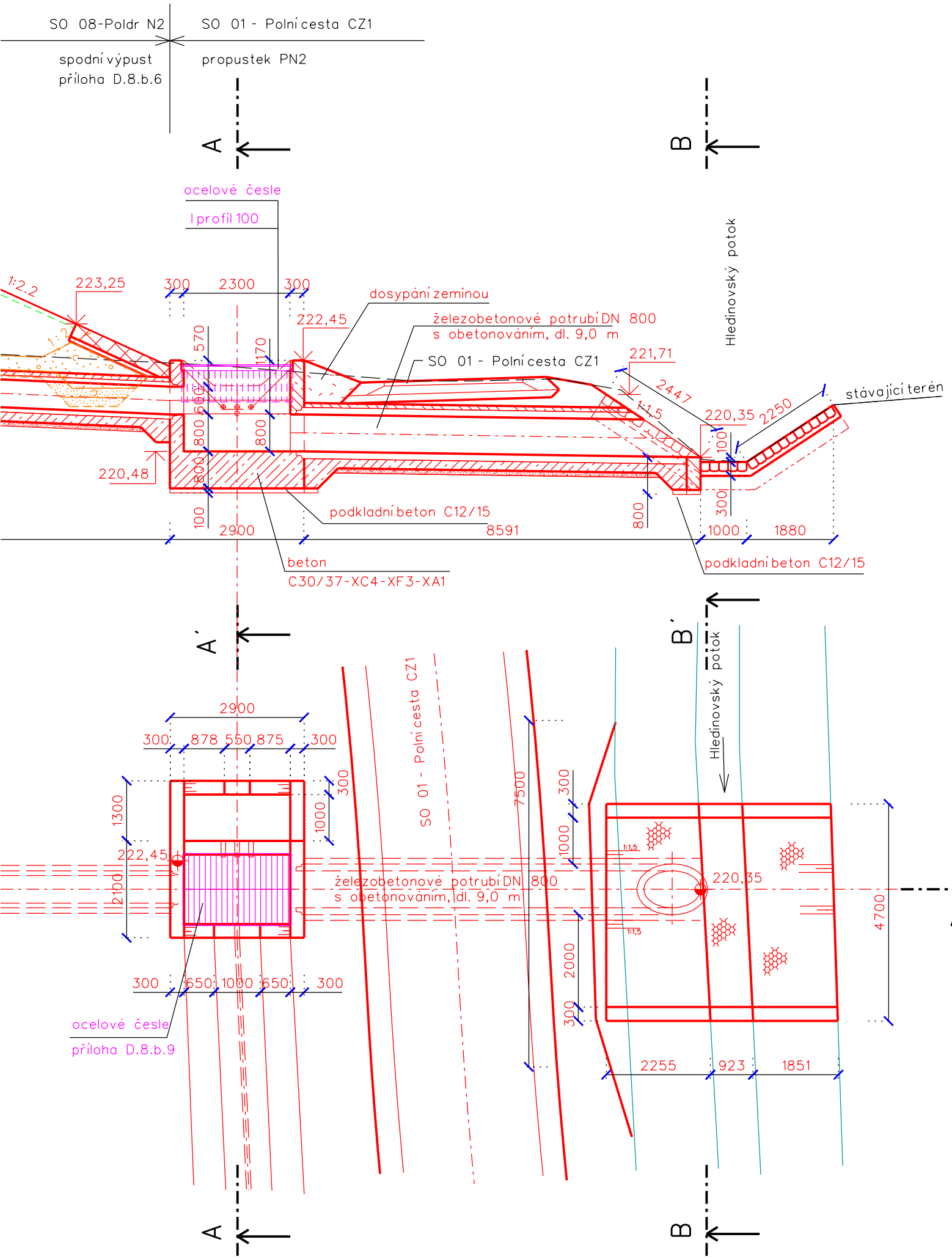


## ŘEZ A - A´

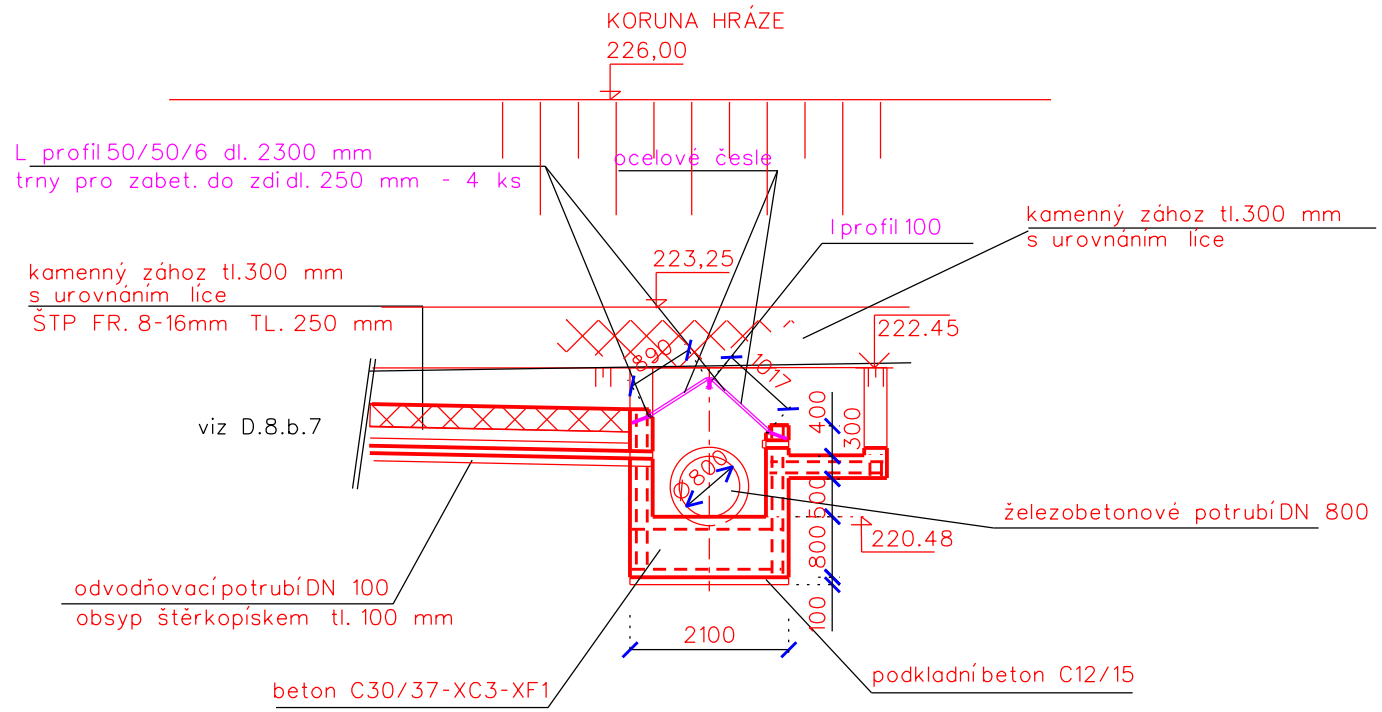


## ŘEZ B - B´

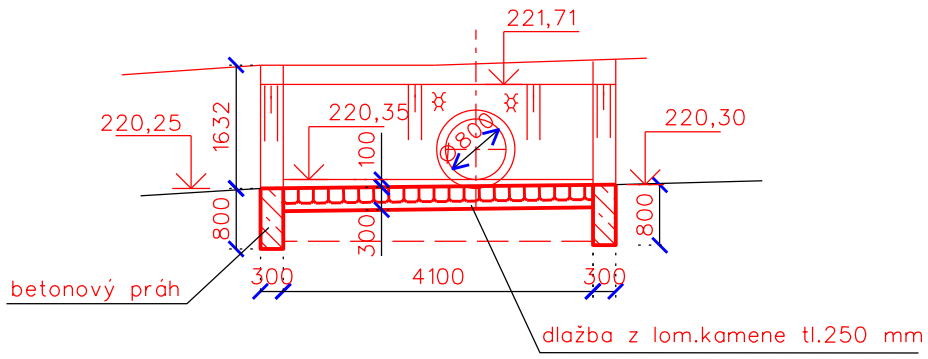


VÝŠKOVÝ SYSTÉM: Bpv
SOUŘADNICOVÝ SYSTÉM: S-JTSK

| Vypracoval | Zodpov.projektant | Hl. ing. projektu | Vedoucí střediska | AGPOL s.r.o. Jungmannova 153/12 779 00 Olomouc Česká republika | |
|---|---|---|---|---|---|
| Fraitová | Ing. Feltl, Ph.D. | Ing. Skácel | Ing. Vaculín O., Ph.D. | | |
| Místo stavby | k.ú. Malenovice u Zlína | Kraj | Zlínský | Počet formátů | 2 A4 |
| Investor | Státní pozemkový úřad, Krajský pozemkový úřad pro Zlínský kraj, Pobočka Zlín | | | Datum | 12. 2017 |
| Akce - objekt | **Protipovodňová a protierozní opatření v k.ú. Malenovice u Zlína, etapa I.** SO 01 - Polní cesta CZ1 | | | Stupeň | DSP a R |
| | | | | Zakázkové číslo | 2804/ 040 |
| | | | | Archivní číslo | 2804 |
| Příloha | PROPUSTEK PN2 - km 0,666 | | | Měřítko 1 : 100 | Číslo výkresu **D.1.b.10** |