ŘEZ A-A´

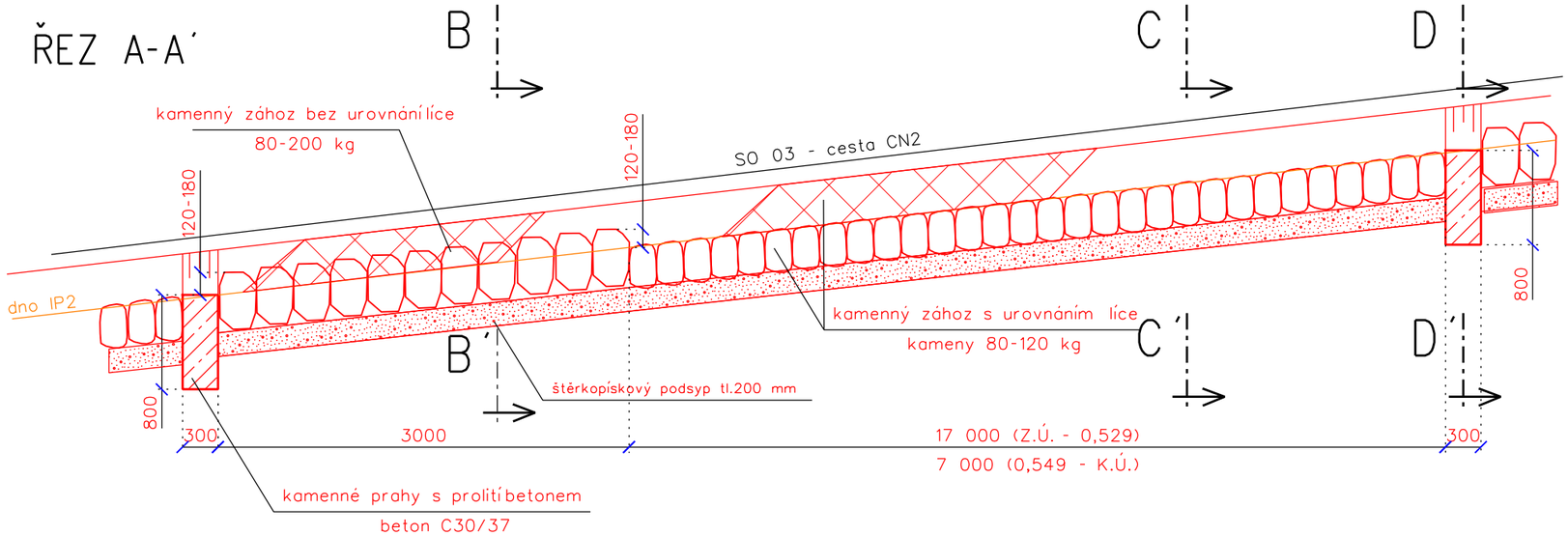

SO 03 - Polní cesta CN2
PC typu 3,5/30

SO 10 - Interakční prvek IP2

ŘEZ B-B´

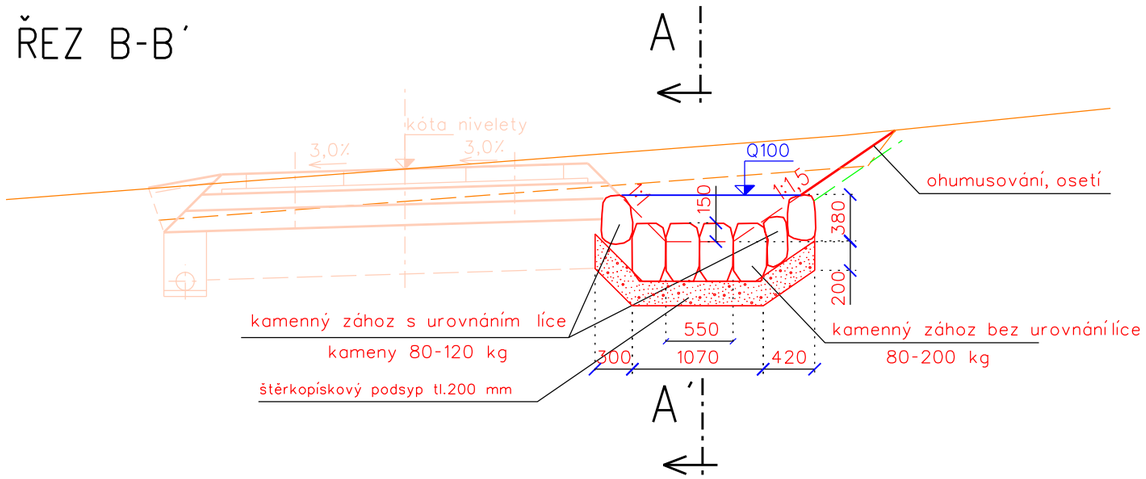

ŘEZ D-D´

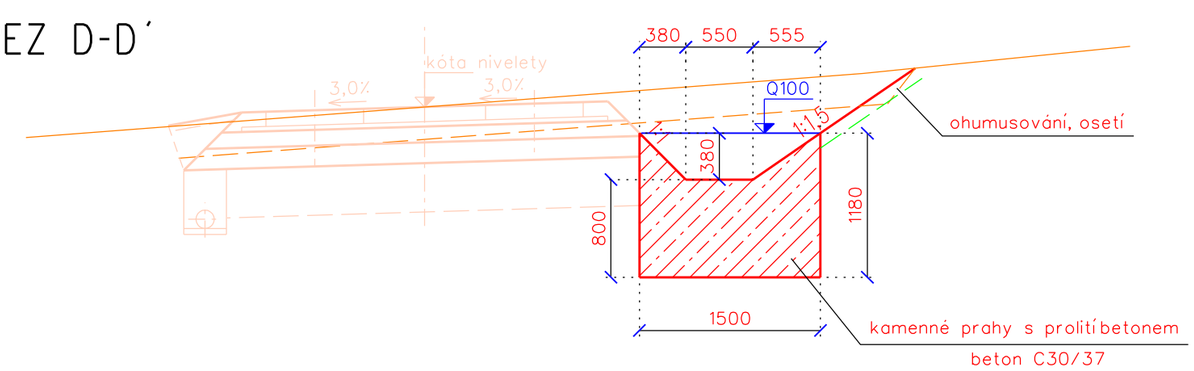

ŘEZ C-C´

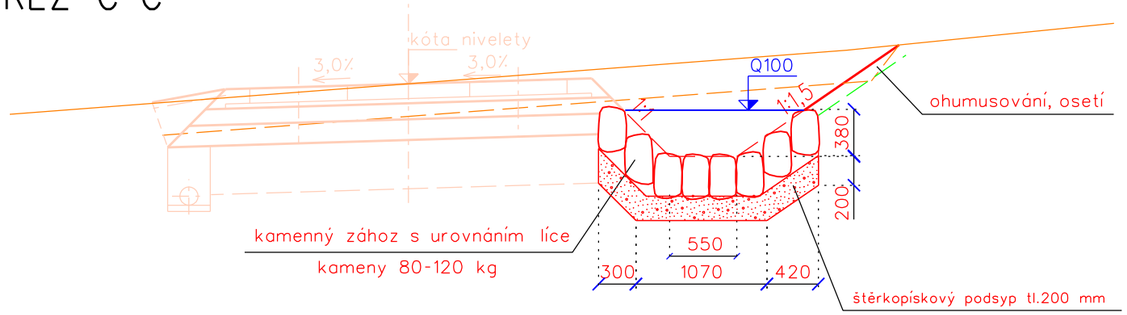

VÝŠKOVÝ SYSTÉM: Bpv
SOUŘADNICOVÝ SYSTÉM: S-JTSK

Vypracoval	Zodpov.projektant	Hl. ing. projektu	Vedoucí střediska	AGPOL s.r.o. Jungmannova 153/12 779 00 Olomouc Česká republika	
Kysela	Ing. Feltl, Ph.D.	Ing. Skácel	Ing. Vaculín O., Ph.D.		
Místo stavby	k.ú. Malenovice u Zlína	Kraj	Zlínský	Počet formátů	2 A4
Investor	Státní pozemkový úřad, Krajský pozemkový úřad pro Zlínský kraj, Pobočka Zlín			Datum	12. 2017
Akce - objekt	**Protipovodňová a protierozní opatření v k.ú. Malenovice u Zlína, etapa I.** SO 10 - Interační prvek IP2			Stupeň	DSP a R
				Zakázkové číslo	2804/ 040
				Archivní číslo	2804
Příloha	VZOROVÉ ŘEZY			Měřítko 1 : 50	Číslo výkresu **D.10.b.3**