VZOROVÝ PŘÍČNÝ ŘEZ
TRASA POLNÍ CESTY NCH1, KATEGORIE P 4,5/30

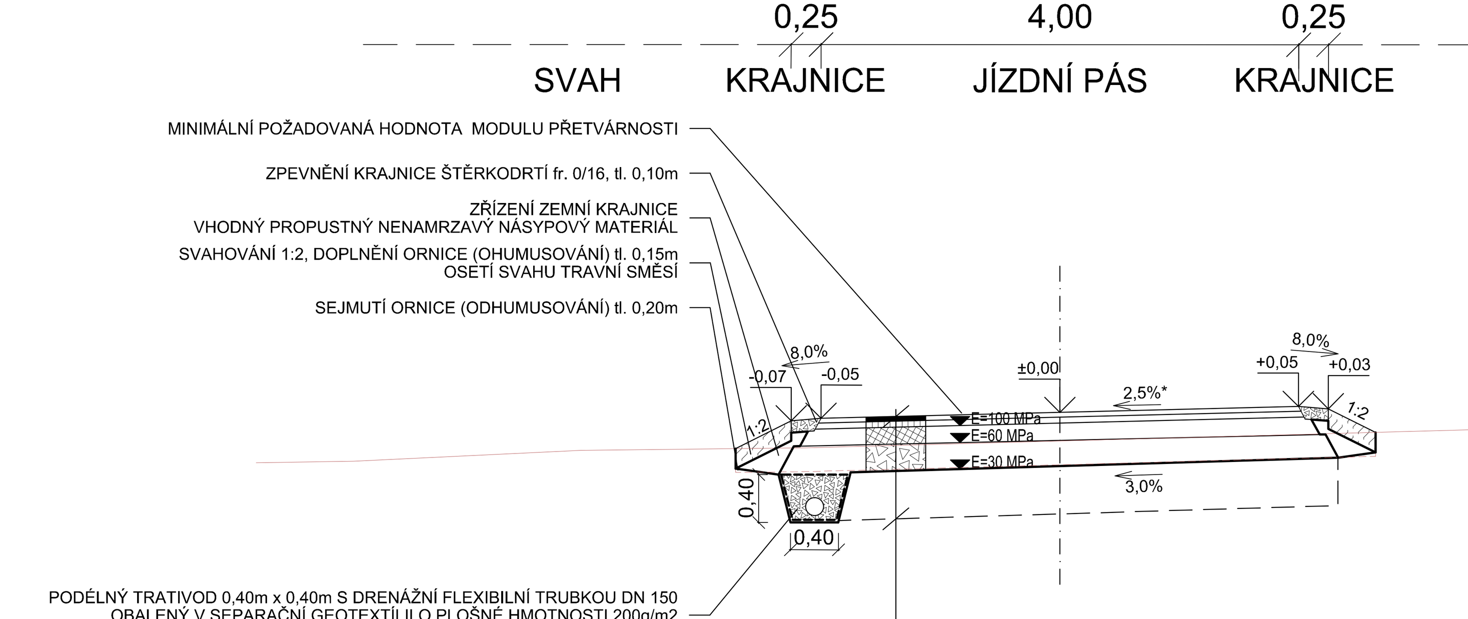

PN 504 modif.

ASFALTOVÝ BETON OBRUSNÝ	ACO 11+	0,04 m	ČSN EN 13 108-1
SPOJOVACÍ POSTŘIK	PS	0,50 kg/m2	ČSN 73 6129
ASFALTOVÝ BETON PODKLADNÍ	ACP 16+	0,05 m	ČSN EN 13 108-1
INFILTRAČNÍ POSTŘIK	PI	1,00 kg/m2	ČSN 73 6129
MECHANICKY ZPEVNĚNÉ KAMENIVO	MZK	0,15 m	ČSN EN 13 285
ŠTĚRKODRŤ fr. 0/63	$ŠD_B$	0,20-0,22 m	ČSN EN 13 285
TLOUŠŤKA KONSTRUKCE	∑	0,44-0,46 m	

ÚPRAVA AKTIVNÍ ZÓNY DLE VÝSLEDKŮ ZKOUŠEK PŘETVÁRNOSTI:
PROMÍSENÍM SE SMĚSNÝM HYDRAULICKÝM POJIVEM tl.0,40m
JEDNÁ SE O POJIVO OBSAHUJÍCÍ CEMENT I VÁPNO, TYP POJIVA A JEHO DÁVKOVÁNÍ MUSÍ BÝT STANOVENY LABORATORNÍ ZKOUŠKOU

*PŘÍČNÝ SKLON LESNÍ CESTY
Sklon dle zákresu v situaci do odvráceného svahu terénu, popř. do příkopu

VZOROVÝ PŘÍČNÝ ŘEZ
TRASA POLNÍ CESTY NCH1, KATEGORIE P 4,5/30

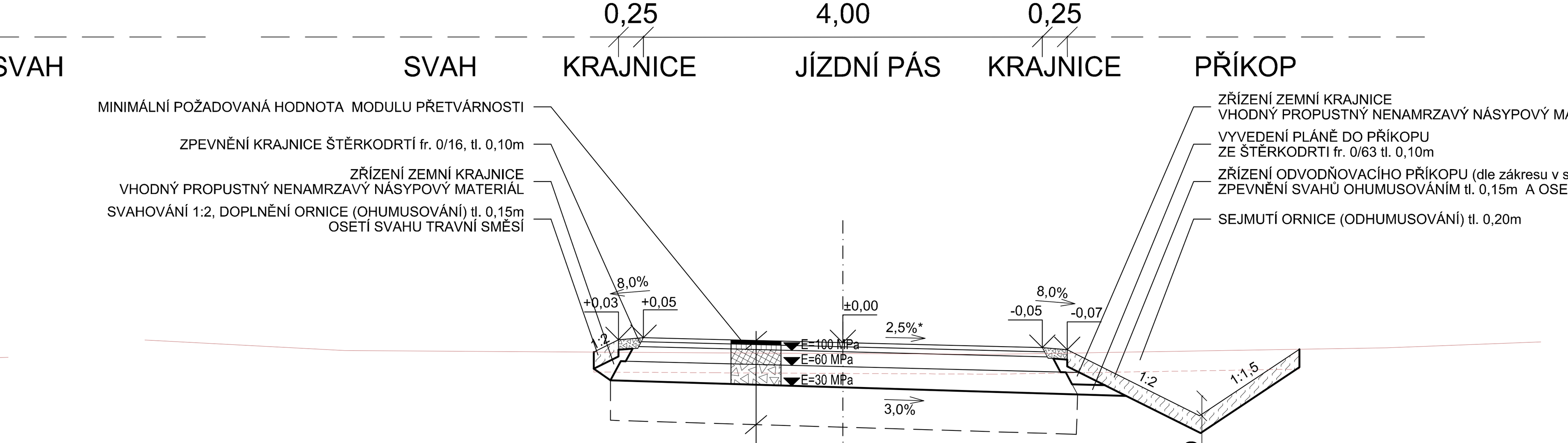

PN 504 modif.

ASFALTOVÝ BETON OBRUSNÝ	ACO 11+	0,04 m	ČSN EN 13 108-1
SPOJOVACÍ POSTŘIK	PS	0,50 kg/m2	ČSN 73 6129
ASFALTOVÝ BETON PODKLADNÍ	ACP 16+	0,05 m	ČSN EN 13 108-1
INFILTRAČNÍ POSTŘIK	PI	1,00 kg/m2	ČSN 73 6129
MECHANICKY ZPEVNĚNÉ KAMENIVO	MZK	0,15 m	ČSN EN 13 285
ŠTĚRKODRŤ fr. 0/63	$ŠD_B$	0,20-0,22 m	ČSN EN 13 285
TLOUŠŤKA KONSTRUKCE	∑	0,44-0,46 m	

ÚPRAVA AKTIVNÍ ZÓNY DLE VÝSLEDKŮ ZKOUŠEK PŘETVÁRNOSTI:
PROMÍSENÍM SE SMĚSNÝM HYDRAULICKÝM POJIVEM tl.0,40m
JEDNÁ SE O POJIVO OBSAHUJÍCÍ CEMENT I VÁPNO, TYP POJIVA A JEHO DÁVKOVÁNÍ MUSÍ BÝT STANOVENY LABORATORNÍ ZKOUŠKOU

VZOROVÝ PŘÍČNÝ ŘEZ
PROPUSTKEM NA PŘIPOJENÍ CESTY NCH1 NA SILNICI III/14010

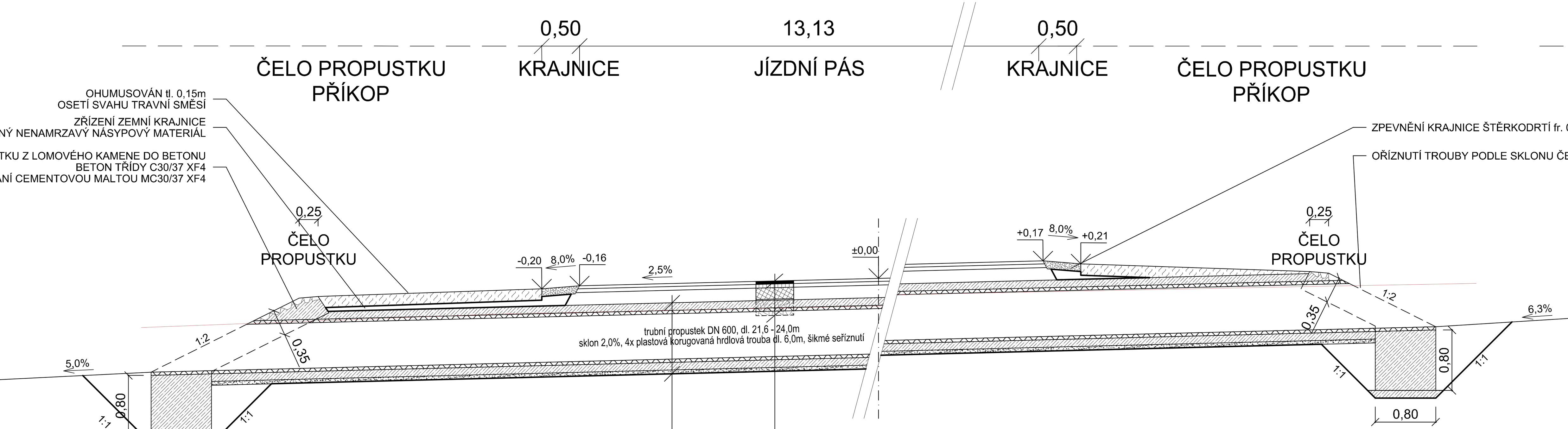

PN 504 modif.

POLNÍ CESTA

ASFALTOVÝ BETON OBRUSNÝ	ACO 11+	0,04 m	ČSN EN 13 108-1
SPOJOVACÍ POSTŘIK	PS	0,50 kg/m2	ČSN 73 6129
ASFALTOVÝ BETON PODKLADNÍ	ACP 16+	0,05 m	ČSN EN 13 108-1
INFILTRAČNÍ POSTŘIK	PI	1,00 kg/m2	ČSN 73 6129
MECHANICKY ZPEVNĚNÉ KAMENIVO	MZK	0,15 m	ČSN EN 13 285
ŠTĚRKODRŤ fr. 0/63	$ŠD_B$	0,20-0,22 m	ČSN EN 13 285
TLOUŠŤKA KONSTRUKCE	∑	0,44-0,46 m	

OBETONOVÁNÍ PROPUSTKU tl. 0,10 m, BETON TŘÍDY C30/37 XF4
TRUBNÍ PROPUSTEK DN 600
TROUBA PE KORUGOVANÁ, ZATÍŽENÍ min. SN8
BETONOVÉ LOŽE tl. 0,15 m, BETON TŘÍDY C30/37 XF4
PODSYP ZE ŠTĚRKOPÍSKU fr. 0/16, tl. 0,05m

ŘEZ ULOŽENÍM PROPUSTKU
DN 600

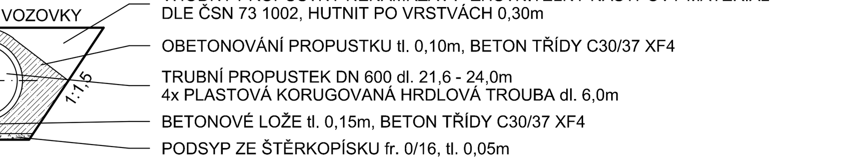

VZOROVÝ PŘÍČNÝ ŘEZ
PROPUSTEK POD SJEZDEM POLNÍ CESTY NCH1

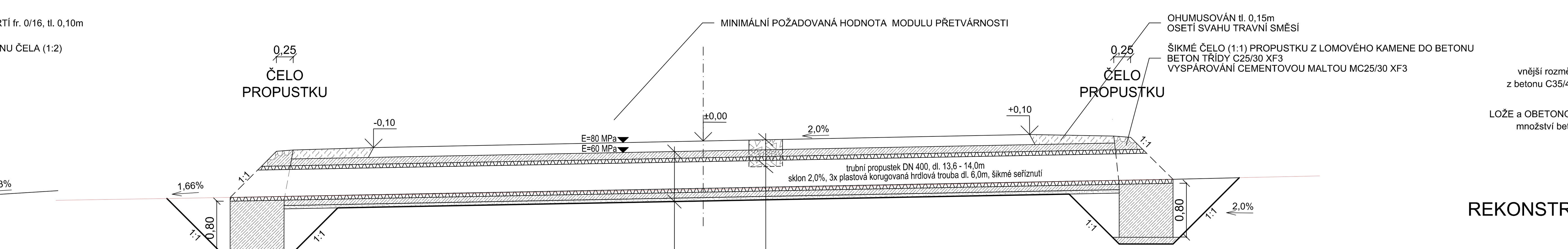

PN 615 modif.

SJEZD

ŠTĚRKODRŤ fr. 0/32	$ŠD_A$	0,15 m	ČSN EN 13 285
ŠTĚRKODRŤ fr. 0/125	$ŠD_B$	0,25 m	ČSN EN 13 285
TLOUŠŤKA CELÉ KONSTRUKCE	∑	0,15 m	
ÚPRAVA AKTIVNÍ ZÓNY: VÝMĚNOU ZA ŠTĚRKODRŤ fr. 0/125	ŠD	0,15 m	
	∑	0,30 m	

OBETONOVÁNÍ PROPUSTKU tl. 0,10m, BETON TŘÍDY C25/30 XF3
TRUBNÍ PROPUSTEK DN 400
TROUBA PE KORUGOVANÁ, ZATÍŽENÍ min. SN8
BETONOVÉ LOŽE tl. 0,10 m, BETON TŘÍDY C25/30 XF3
PODSYP ZE ŠTĚRKOPÍSKU fr. 0/16, tl. 0,05m

ŘEZ ULOŽENÍM PROPUSTKU
DN 400

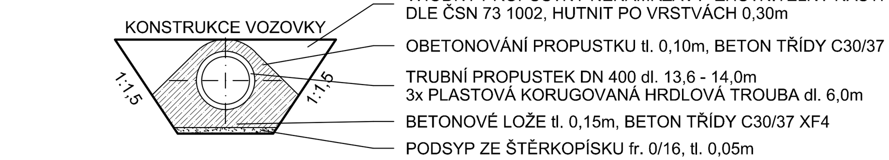

ŘEZ ULOŽENÍM ŽLABU DN 200
V PŘIPOJENÍCH POLNÍ CESTY NCH1 NA SILNICE III/1409 A III/14010

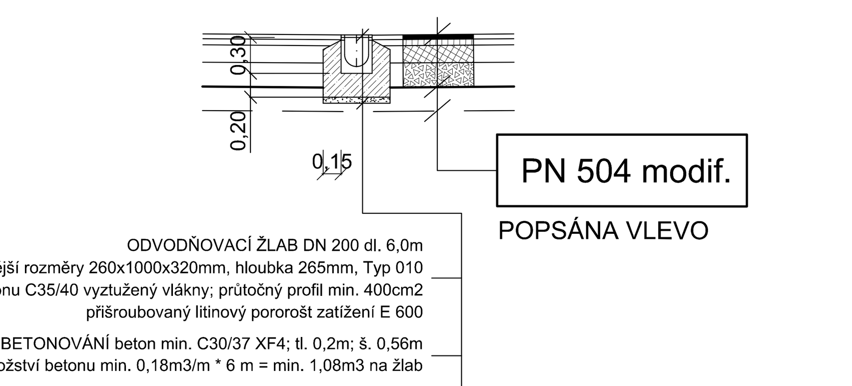

VZOROVÝ PŘÍČNÝ ŘEZ
REKONSTRUKCÍ OBOUSTRANNÉ VPUSTI DO MELIORACE
km 0,68103

PŘÍČNÝ ŘEZ D-D'

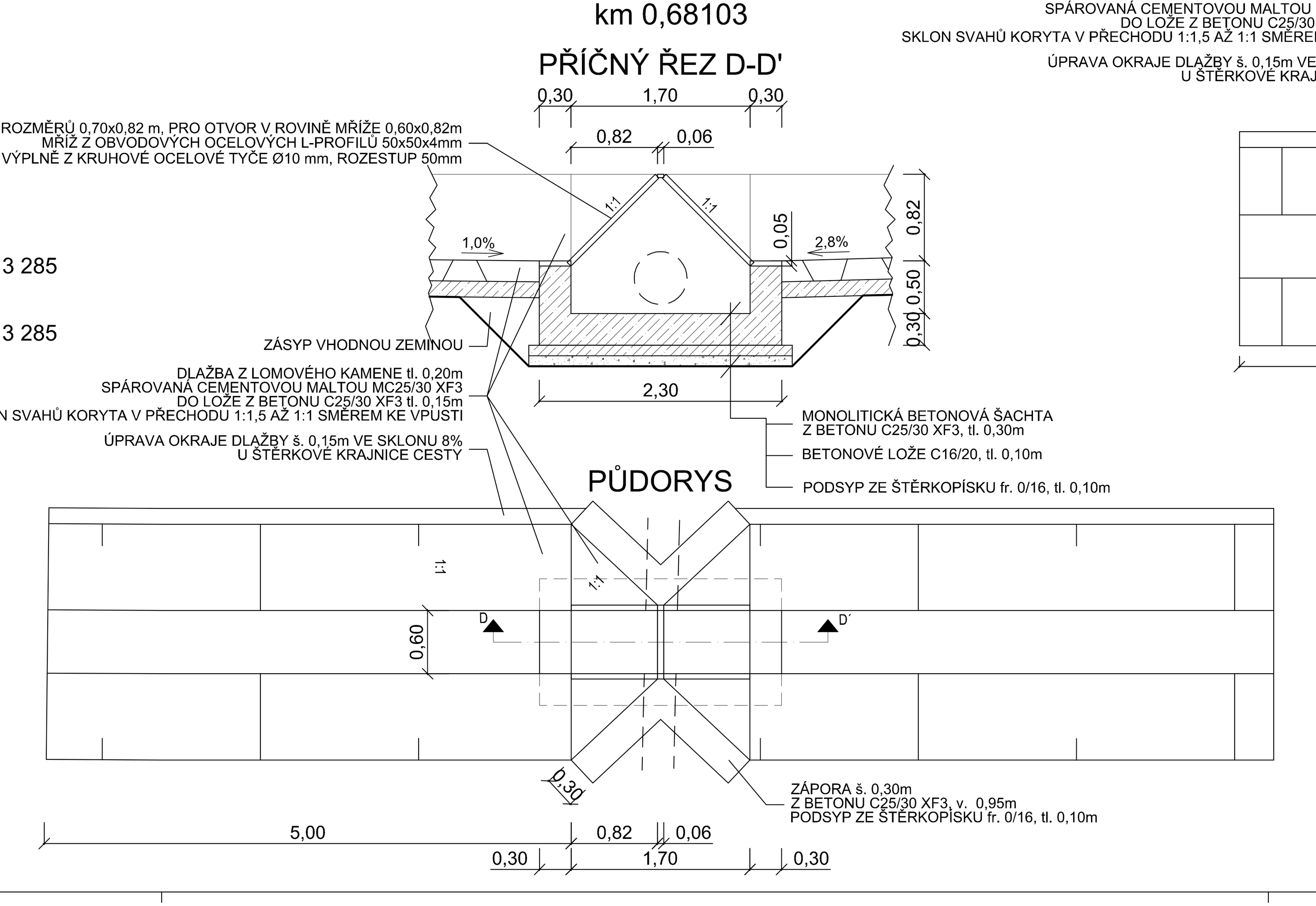

VZOROVÉ PŘÍČNÉ ŘEZY
REKONSTRUKCÍ JEDNOSTRANNÉ VPUSTI DO MELIORACE
km 0,88272

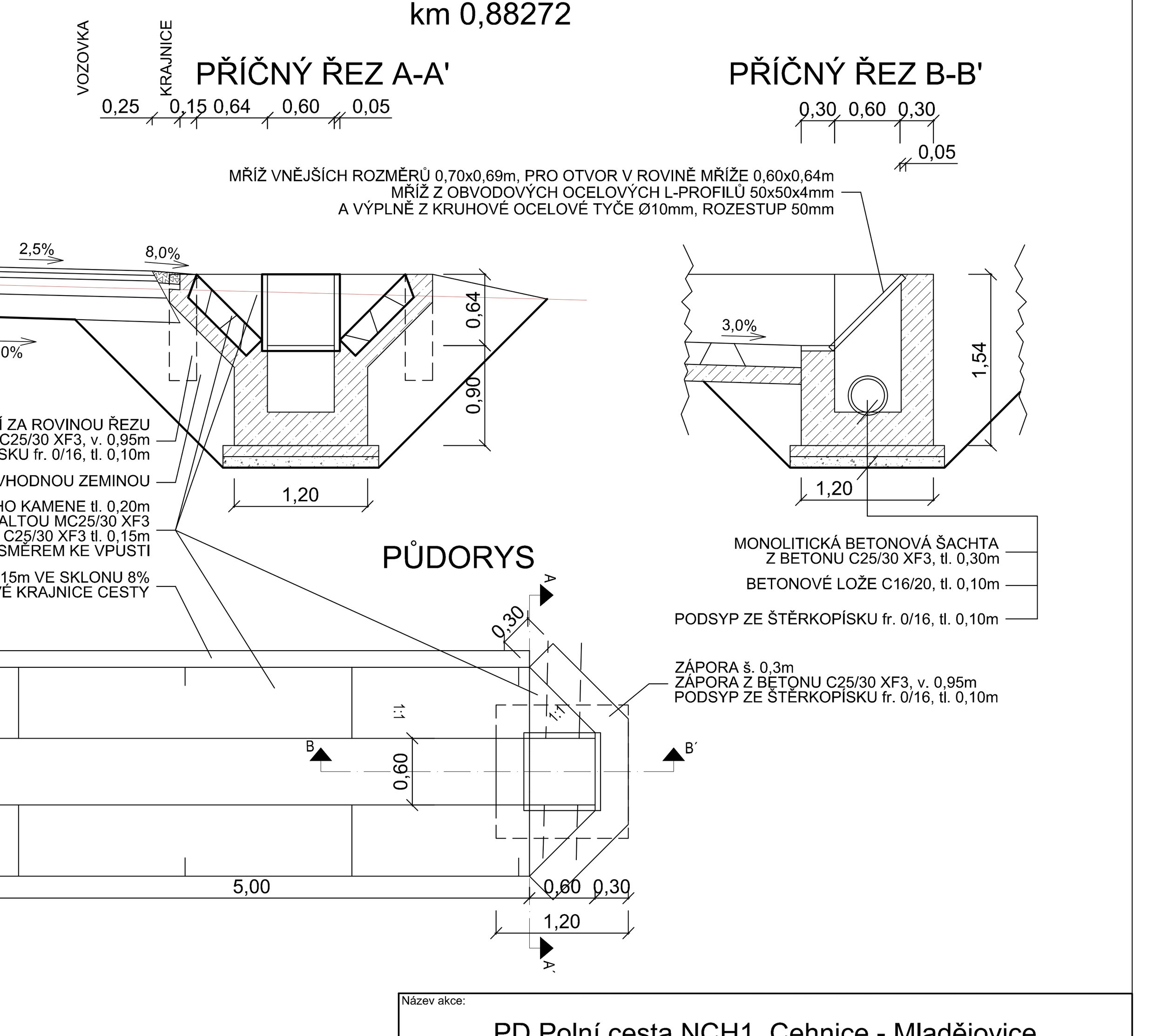

Název akce: PD Polní cesta NCH1, Cehnice - Mladějovice Kraj Jihočeský, okres Strakonice, obec Cehnice, k.ú. Cehnice, obec Čejetice, k.ú. Mladějovice		
Investor: Česká republika - Státní pozemkový úřad Krajský pozemkový úřad pro Jihočeský kraj, Pobočka Strakonice Palackého náměstí 1090, 386 01 Strakonice, IČ: 01312774, DIČ: CZ01312774 Kontaktní osoba: Ing. Marie Hromádková, T.: +420 383 311 715, M.: +420 725 385 780 , E.: m.hromadkova@spucr.cz		
Generální projektant: ATELIÉR DoPI, s.r.o. Jana Čarka 1863/7, 370 06 České Budějovice IČO: 28144864, DIČ: CZ28144864 T.: (+420) 388 440 085, E.: atelier@dopi.cz, www.dopi.cz	ATELIÉR DoPI, s.r.o. DOPRAVA - PROJEKTOVÁ A INŽENÝRSKÁ ČINNOST Zodpovědný projektant: Ing. Zbyněk Píša Vypracoval: Ing. Petr Peltan, Bc. Martin Švejda	
Datum: 5 / 2018	Název objektu: SO 106 POLNÍ CESTA NCH1	Stupeň: DSP / DPS
Měřítko: 1 : 50		Číslo paré:
Formát: 9 x A4	Název výkresu / textu: VZOROVÉ PŘÍČNÉ ŘEZY	
Číslo výkresu / textu: C.1.2.3		